novoferm HABITAT

L'autre entrée principale

LE LIVRET D'ENTRETIEN

PORTE DE GARAGE I AUTOMATISME
PORTE DE SERVICE I PORTE DE PARKING

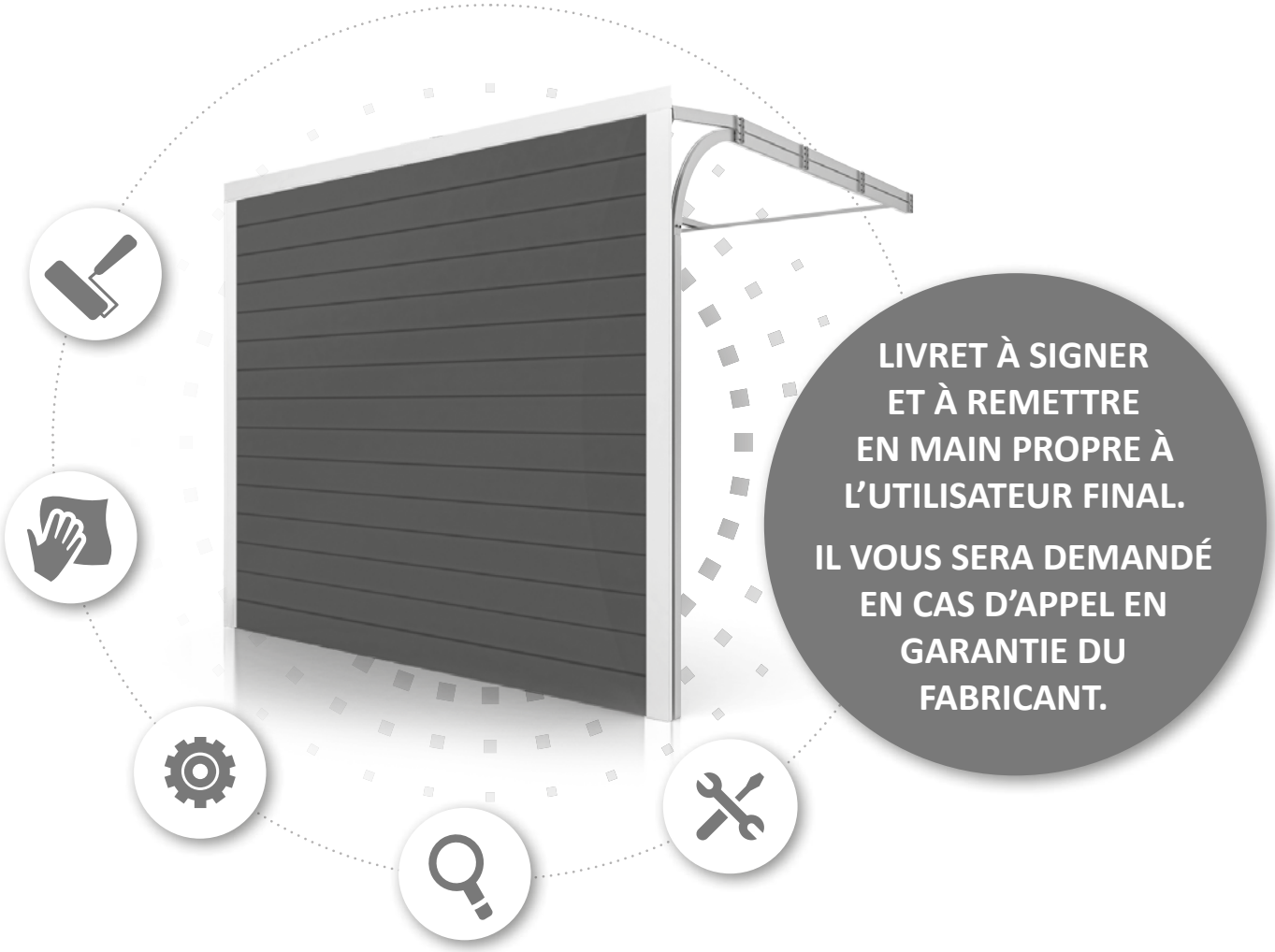

LIVRET À SIGNER ET À REMETTRE EN MAIN PROPRE À L'UTILISATEUR FINAL.

IL VOUS SERA DEMANDÉ EN CAS D'APPEL EN GARANTIE DU FABRICANT.

Réf. NFF13743

LA DÉCORATION EST VOTRE POINT FORT ?

Vous avez mis un soin tout particulier à la réalisation de votre maison et de votre entrée garage ?

Que vous ayez fait construire ou que vous ayez rénové, n'hésitez pas, envoyez-nous la photo de votre maison

PARTICIPEZ SUR NOVOFERM.FR

Si vous êtes sélectionnés, un photographe viendra prendre des photos et vous serez récompensés par des lots : bouteille de champagne...

MANUEL DE L'UTILISATEUR

SOMMAIRE

Réception de chantier

1. **Réception de votre porte de garage…… 3**
2. **Contrôle des fixations et de l'étanchéité de votre de garage……. 4**
3. **Accusé de réception de votre de porte de garage…..... 6**
4. **Conditions de garantie…….. 6**
5. **Entretien régulier de votre porte de garage…….. 7**

Liste des opérations de maintenance et de contrôles à réaliser…… 7

L'entretien et le dépannage

1. **Porte sectionnelle, Porte latérale et Porte basculante**
   - **1.1 – Tablier…….. 7**
   - **1.2 – Axes…….. 7**
   - **1.3 – Rails…….. 7**
   - **1.4 – Motorisation…….. 8**
2. **Porte battante et Porte de service**
   - **2.1 – Vantail (tablier)…….. 8**
3. **Porte enroulable**
   - **3.1 – Tablier…….. 8**
   - **3.2 – Axes…….. 8**
   - **3.3 – Motorisation…….. 8**

Interventions (Carnet d'entretien) …….. 9/10

Notice de dépose…….. 11/12

Notice de programmations simplifée..... 13

Trucs et astuces..... 14

Réglementation

ATTENTION

La maintenance sur les portes de garage motorisées est obligatoire (Art.R125-5 du code de la construction et arrêté du 11 Novembre 1990). Les portes et portails utilisés pour les garages d'habitation ou les fermetures industrielles doivent être conformes à la norme européenne harmonisée EN13241-1
La mise en œuvre doit être conforme au DTU 34.1 « Mise en œuvre des portes et portails industriels, commerciaux et résidentiels ».

La norme spécifie les exigences de performance et sécurité. Elle mentionne également l'obligation de contrôle d'entretien du produit pour un fonctionnement correct et sûr.
L'absence de maintenance peut affecter la sécurité de l'utilisateur et remettre en cause la garantie du fabricant.
Nous vous rappelons que certaines opérations d'entretien et ou de maintenance peuvent être dangereuse et demandent de faire appel à un professionnel qualifié.

La sécurité étant une exigence, toutes les portes bénéficient d'une DOP (Déclaration Of Performance) en référence à la norme EN 13241-1 (sécurité des utilisateurs).

Toutes les portes de garage sont garanties 10 ans, gage de notre qualité et de notre sérieux. *

Les automatismes Novoferm sont garantis 5 ans. Leur système de transmission assure des mouvements fluides et sans à coups pour la longévité de votre porte.

*selon conditions générales de ventes

1 – Réception de votre porte de garage

Le bon fonctionnement et les performances de votre porte sont dépendants de la bonne qualité de sa fabrication, dont nous sommes garants, et de la bonne qualité de son installation et des réglages effectués sur chantier.

La pose d'une porte de garage doit être faite dans le respect des règles et répondre en tout point aux prescriptions de pose décrites dans le DTU 36.5 «Mise en œuvre fenêtres et portes extérieures»*.
Le non respect de ces règles est suspensif de l'application de la garantie du fabricant.

Nous vous engageons donc à effectuer les vérifications suivantes à la réception de votre porte :

1°) Aspect général du produit : les défauts d'aspects ne sont considérés que s'ils sont visibles à plus de 2m de distance de la porte. Le film de protection posé sur les portes sectionnelles doit bien sûr être retiré avant ce contrôle et, en tout état de cause, dans un délai maximum de 1 mois après installation de la porte.

2°) Manœuvrabilité manuelle : (en cas de porte motorisée, désolidariser le moteur grâce à la manœuvre de secours).
La porte doit manœuvrer facilement à la main et rester en position si elle est lâchée à mi-ouverture. Si elle retombe ou remonte brutalement depuis cette position, l'équilibrage doit être ajusté.
Si elle est difficile a manœuvrer en ouverture et en fermeture, il y a lieu de vérifier la géométrie de l'installation et de procéder à la lubrification de toutes les articulations et axes (cf notice d'installation).

ATTENTION : les motorisations de portes de garage ne doivent en aucun cas compenser un fonctionnement manuel difficile et la sécurité des utilisateurs de portes motorisées n'est assurée que si le fonctionnement manuel de la porte est suffisamment souple pour permettre la bonne détection d'un obstacle éventuel sur la trajectoire.

3°) Fonctionnement motorisé : La manœuvre automatique de la porte doit se faire sans à-coups et la présence d'un obstacle doit être détectée sans effort excessif sur cet obstacle. La détection d'un obstacle doit déclencher la réouverture ou l'arrêt (en ouverture) de la porte, conformément aux exigences de la norme EN 13241. En cas de présence de cellules ou de dispositifs supplémentaires de sécurité (barre palpeuse sous le tablier), leur bon fonctionnement doit également être vérifié.

4°) Portillon et verrouillage de l'ensemble : en cas de présence d'une serrure de verrouillage, celle-ci doit se manœuvrer sans effort et le verrouillage/déverrouillage doit se réaliser facilement.

Cas particulier des tabliers bois : Les portes de garage à tablier bois doivent recevoir un traitement identique sur les deux faces de la porte, compatible avec un usage extérieur, dans un délai maximum de 2 mois après installation. Le bois est une matière vivante, qui présente des nuances de teinte et d'aspect naturelles qui ne peuvent faire l'objet d'aucune réclamation dans le cadre de la garantie fabricant.

*document consultable sur le site www.cstb.fr.

2 – Contrôle des fixations et de l'étanchéité de votre porte de garage

Votre porte affiche sur l'étiquette CE qui lui est apposée, des performances de résistance au vent, à la pénétration de l'air et de l'eau qui sont le résultat combiné de la qualité de sa fabrication et de son installation. Novoferm garantit la qualité de fabrication de son produit et en assume les défauts éventuels, la qualité de l'installation est du ressort de votre poseur.

A- FIXATION

La sécurité des utilisateurs, de l'installation ainsi que la longévité de l'ensemble dépendent très largement de la bonne géométrie du support et de la qualité de la fixation de la porte sur ce support. Les portes de garage novoferm sont généralement livrées avec les accessoires de fixation requis pour le montage sur un support de type béton ou parpaing, supports les plus fréquents.
L'installation sur un support d'une autre nature et le choix du mode de fixation adapté sont de la responsabilité de l'installateur et doivent être effectués dans le respect des règles de l'art.

La bonne qualité géométrique du support ainsi que l'adéquation des dispositifs de fixation à la nature de ce support, dans le respect de la notice de pose du fabricant, sont seuls garants des performances de résistance au vent affichées sur l'étiquette CE de votre porte de garage.

B- ETANCHEITE

Les caractéristiques de performance du produit données par le fabricant sont soumises à la mise en oeuvre d'une étanchéité périphérique extérieure de la porte conforme au DTU en vigueur.
Cette étanchéité périphérique, disposée entre l'huisserie de la porte et le support*, doit :

- assurer la continuité de l'étanchéité quels que soient la nature du calfeutrement et les matériaux mis en oeuvre
- ne pas être interrompue par les fixations
- tenir compte des mouvements prévisibles de la porte par rapport au support

Les différents types de calfeutrement autorisés sont les suivants :

- mastic extrudé
- mousse imprégnée (support : pré-cadre et en règle générale, tout support déclaré étanche)
- injection de mousse expansive
- panneau acier ou tube acier

*La zone de support sur laquelle va venir s'appuyer le calfeutrement est supposé étanche à l'air et à l'eau.

Dispositions applicables entre le bas de la porte et le support

Les performances de résistance à la pénétration de l'eau ne sont acquises qu'en présence d'un système apte à évacuer les eaux stagnantes de l'environnement de la porte au niveau du sol.

Selon la NF-EN 12425, une pente d'au moins 5° est réputée satisfaire à cette exigence. Un dispositif de drainage peut être nécessaire dans certains cas d'implantation (garage en bas de pente...).

Sauf conception particulière, les dispositifs de sécurité tels que barre palpeuse n'ont pas pour fonction d'assurer l'étanchéité basse de la porte.

Exemple pente de 5° :

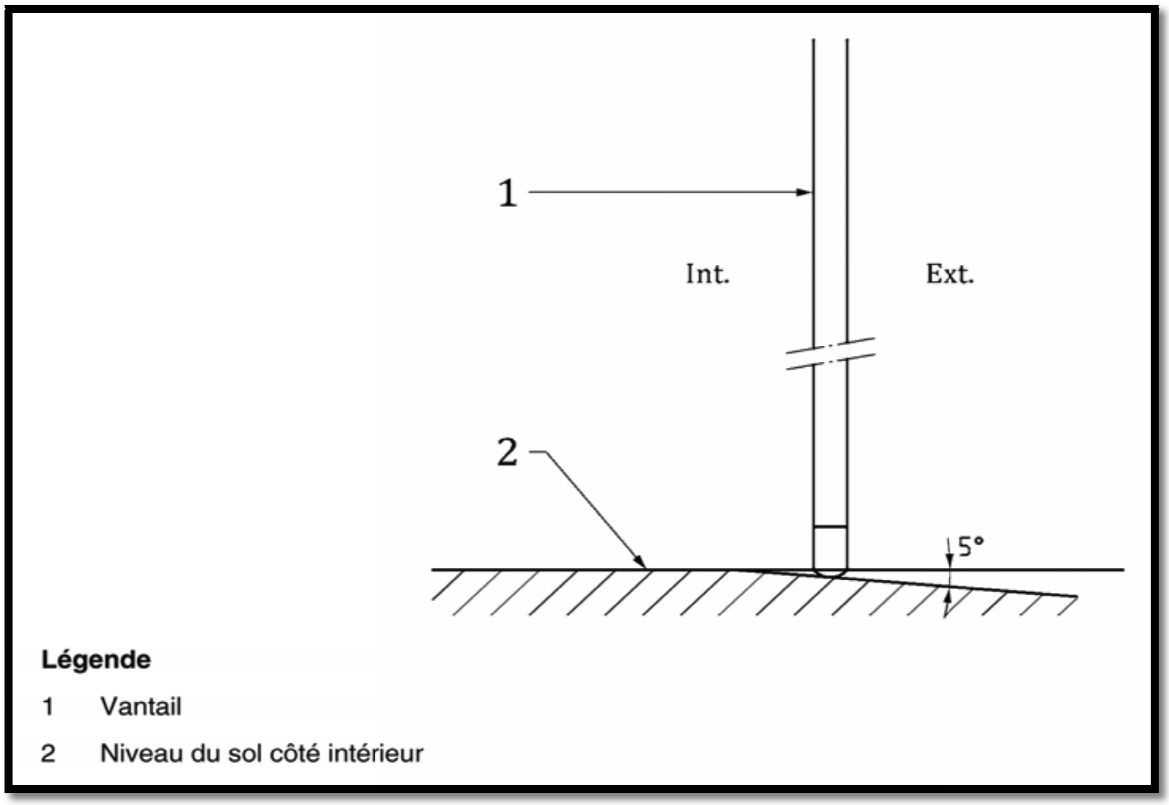

Légende

1 Vantail

2 Niveau du sol côté intérieur

La mise en œuvre de l'étanchéité périphérique ainsi que d'un dispositif d'évacuation des eaux stagnantes conformes aux exigences normatives sont bien sûr requis pour atteindre les performances revendiquées en résistance à la pénétration de l'air et de l'eau.

3 - Accusé de réception de votre porte de garage

Nom du fabricant : NOVOFERM (44270)

Numéro d'identification de la fermeture (voir étiquette DOP) : ……

Type de motorisation : ……

Adresse du chantier :……

……

Le :……./……./…….

Le poseur certifie avoir réalisé cette installation conformément aux règles de l'art et à la réglementation en vigueur.

Tampon :

Nom : Signature :

Le propriétaire et usager certifient accepter la réception de ce produit et s'être assuré de son bon état général et de son bon fonctionnement.

Nom : Signature :

4 - Les conditions de garanties

GARANTIES

Sous réserve d'une installation respectueuse des instructions du fabricant et des règles de l'art ainsi que d'un entretien régulier par leur propriétaire.

	Produit situé à plus de 3 km du bord de mer	Produit situé à moins de 3 km du bord de mer
	Garantie standard	Garantie standard
❶ Corrosion	5 ans	2 ans
❷ Tenue/Adhérence		
❸ Couleur/Brillance		
❹ Fonctionnement mécanique	10 ans	
❺ Automatismes	5 ans	
❻ Accessoires et quincailleries	5 ans	

EXCLUSIONS DE GARANTIE

- L'exposition et/ou l'usage de la porte dans un autre contexte que la maison individuelle, pour lequel notre produit a été conçu.
- Les désordres survenant suite à des conditions climatiques exceptionnelles.
- Toute modification ou intervention technique non expressément autorisée par le fabricant.
- L'absence d'entretien, ou un entretien différent de celui que nous préconisons dans les notices produits.
- Les défauts visibles non déclarés lors de la livraison du produit.

❶ Prise en charge d'une corrosion provenant de sous la peinture vers l'extérieur sur panneau non blessé (apparition de cloques).
❷ Prise en charge si la peinture se décolle à l'ongle sur le support panneau non blessé ou si la couleur reste sur la main en la passant légèrement dessus (farinage).
❸ Prise en charge d'une décoloration ou d'un défaut de brillance non homogène sur l'ensemble de la porte (cf. norme…).
❹ Tout ce qui empêcherait le bon fonctionnement mécanique du produit et qui n'est pas lié à la pose, hors pièces d'usure (ressorts, câbles…), qui sont prises en charge en tant qu'accessoires et quincailleries.
❺ Idem garantie actuelle motorisations (défaut électronique) avec analyse retour pour prise en charge.
❻ Verrouillage, charnière, galet, hublot, vitrage, joint, poignée, autres accessoires optionnels ou pièces d'usure ayant un défaut non lié à l'installation sur le chantier.

5 - Entretien régulier de votre porte de garage

Pour préserver leur aspect, leur bon fonctionnement et pouvoir bénéficier de l'application de la garantie fabricant, les portes de garage Novoferm doivent faire l'objet d'un entretien régulier :

- contrôle du bon fonctionnement manuel de la porte et de l'état général des éléments de sécurité (câbles, poulies, ressorts, parachutes le cas échéant),

- lubrification des articulations, axes de roulettes, ressorts de torsion à l'aide d'un lubrifiant en bombe à base de silicone,

- lavage à l'eau douce (nettoyeur haute pression interdit) de la surface extérieure et intérieure du tablier,

- rinçage au jet d'eau en cas d'exposition ponctuelle aux embruns ou au sel, pour éviter la stagnation de sel qui accélérerait la corrosion de la porte en partie extérieure et intérieure (***attention, la pluie ne rince pas la partie haute de la porte, en retrait du linteau, il faut donc bien compléter l'action de la pluie par un rinçage au jet***),

- vérification de la détection d'obstacle du moteur en arrêtant la porte avec la main pour s'assurer que l'effort nécessaire n'est pas exagéré ni dangereux.

Comment repeindre sa porte de garage ?
Pour peindre la porte : poncer la surface, rincer à l'eau puis sécher. Étendre un primaire d'accrochage Époxy à 2 composants. Après durcissement, appliquer une peinture de finition du commerce.

Comment entretenir sa porte de garage bois ?
Les portes de garage en bois doivent recevoir un traitement identique sur les deux faces de la porte, compatible avec un usage extérieur, dans un délai maximum de 2 mois après installation. Le bois est une matière vivante, qui présente des nuances de teinte et d'aspect naturels qui ne peuvent faire l'objet d'aucune réclamation dans le cadre de la garantie fabricant. Le red cedar est une essence de bois imputrescible. Le red cedar est une essence de bois imputrescible. **Vérifiez la compatibilité des produits** avant toute opération de traitement.

Comment entretenir l'inox en extérieur ?
Pour l'extérieur la règle d'or est tout simplement un petit arrosage régulier de la surface à l'eau claire pour le débarrasser de ses agresseurs (poussières, pollution, embruns etc...), surtout en bord de mer. On peut également nettoyer avec de l'eau savonneuse très peu concentrée ou un peu de liquide vaisselle. Puis toujours rincer à l'eau. Des produits de nettoyage existent sous forme de lingettes pour désoxyder votre surface et la re-passiver (reformer la couche d'oxyde de chrome).

Listes des opérations de maintenance et des contrôles à réaliser

1. Porte sectionnelle, Porte latérale et Porte basculante

- Contrôle de l'état des galets de guidage
- Contrôle de l'état des joints
- Contrôle de verrouillage (fixation, fonctionnement, niveau du tablier…)
- Contrôle des jeux (réglage, rail…)
- Option portillon (réglage de la fermeture, accessoires…)
- Lubrifiant à base de silicone spray

1.1 – Axes

Toujours dans l'arrêté du 17 novembre 2014, les autres éléments concernés par l'entretien et le dépannage sont :

- Contrôle des pare-chutes ressorts
- Contrôle des tambours de câble pour les portes sectionnelles
- Contrôle si axe en deux parties (jonction des axes, serrage…) pour les portes sectionnelles
- Contrôle des ressorts (régler la tension, fixation…)
- Contrôle si porte motorisée (position du moteur…)

1.3- Rails

- Contrôle de la fixation des rails (verticaux, horizontaux, position…)
- Contrôle de l'état des joints (latéraux et haut)
- Contrôle des chemins de roulement (jeux intérieurs, jonction des rails, nettoyer et graisser…)
- Contrôle si porte motorisée (fixation : support, moteur…)

1.3 – Motorisation

- Contrôle de l'état des câblages électrique
- Contrôle accès et fonctionnement du disjoncteur
- Contrôle du fonctionnement du coffret ou du boîtier de commande
- Contrôle de la porte et vérifier le bon fonctionnement manuel (moteur débrayé)
- Contrôle du moteur (fixation, chaine, courroie…)
- Contrôle du réglage et du fonctionnement des fins de course

2- Porte battante et Porte de service

2.1 – Vantail (tablier)

- Contrôle de l'état des panneaux
- Contrôle de l'état des articulations (charnières, fixations…)
- Contrôle de verrouillage (fixation, fonctionnement…)
- Lubrifiant à base de silicone spray

3- Porte enroulable

3.1 – Tablier

Les portes enroulables sont soumis aux mêmes règles de prestation de l'arrêté du 17 novembre 2014 que les autres portes de garage. Les éléments concernés par l'entretien, le dépannage et la réparation sont :

- Contrôle des pare-chutes (état, fonctionnement…)
- Contrôle des lames
- Contrôle de verrouillage (fixation, fonctionnement, niveau du tablier…)
- Contrôle de la barre palpeuse de détections d'obstacles
- Lubrifiant à base de silicone spray

3.2 – Axes

- Porte motorisée (vérifier le fonctionnement du moteur…)
- Contrôle de l'axe d'enroulement

3.3 – Motorisation

- Contrôle des câblages électrique
- Contrôle du fonctionnement du coffret ou du boîtier de commande
- Contrôle de la porte et vérifier le bon fonctionnement manuel
- Contrôle du moteur (fixation, câble…)
- Contrôle du réglage et du fonctionnement des fins de course

Carnet d'entretien / Maintenance

Ce livret de maintenance regroupe les paramètres techniques, les indications sur l'installation, les réparations, les dépannages et les différents changements effectués. Il doit être tenu à jour pour permettre la traçabilité des interventions en cas d'inspection de la part d'organismes agrées ou d'appel en garantie.

Nom du fabricant : NOVOFERM (44270)
Numéro d'identification de la fermeture (voir étiquette DOP) : ……
Référence du chantier : …….

Le tableau ci-dessous indique les interventions effectuées et l'intervenant qui les a effectuées. Certaines réparations et entretiens nécessitent d'être effectuées par une personne compétente afin de garantir un fonctionnement sécurisé et une durée de vie de votre porte. Lorsque vous constatez une anomalie, contactez un professionnel afin de faire effectuer les réparations nécessaire.

INTERVENTIONS						
Type d'intervention				**Intervenant**		
Maintenance	Réparation	Pièces changées	Nombre de cycles *	Date	Nom de l'entreprise	Signature

*réel (compteur intégré) ou estimé (nombre de jours depuis la date d'installation ×4)

Le tableau ci-dessous indique les contrôles à effectuer et leur fréquence. Certaines vérifications nécessitent d'être faites par une personne compétente afin de garantir un fonctionnement sécurisé et une durée de vie optimale de la porte. Nota : La garantie NOVOFERM ne s'appliquent pas en cas de non respect de ces contrôles et entretien, il appartient à l'utilisateur de prouver la bonne réalisation des entretiens indiqués dans le tableau. Garantie : se référer a nos CGV ou aux conditions de garantie ci dessus

Portes	Points de contrôle	Fréquence des contrôles	Intervenant	Date des contrôles				
Avec ou sans rails	Dégagement sur obstacles	5 ans	Professionnel*					
Débordante ou non	Cellules photoélectrique : propreté et fonctionnement	5 ans	Utilisateur					
Avec ou sans rails	Fonctionnement du feu orange	5 ans	Utilisateur					
Débordante ou non	Etat des câbles (déformé, rouille, début d'usure...)	2 ans	Utilisateur					
Débordante ou non	Etat et propreté des rails spray silicone	2 ans	Utilisateur					
Toutes	Spray silicone sur les supports de roulettes et les charnières	2 ans	Utilisateur					
Toutes	Contrôle des éléments de cinématique (vérins, bras de basculement et rails de guidage...)	Tous les ans	Professionnel*					
Toutes	Contrôle de tous les éléments de sécurité (cellule de sécurité, kit de sécurité électrique...)	Tous les ans	Professionnel*					
Toutes	Vérification des réglages ce référent à la notice de dépose (novoferm.fr)	Tous les ans	Professionnel*					
Toutes	Etanchéité des joints	Tous les ans	Utilisateur					
Toutes	Etat des joints	Tous les ans	Utilisateur					
Débordante ou non	Etat des roulettes, galets	Tous les ans	Utilisateur					

*ou personne compétente (formée à l'entretien)

Instructions de dépose des portes de garage

Plusieurs mesures de précautions doivent être prises pour assurer un démontage en toute sécurité de la porte. Pour la sécurité de tous, l'installation, la maintenance et les réparations doivent être réalisées par des installateurs compétents.

Les ressorts de torsion et de traction sont soumis à de fortes tensions. Travaillez toujours avec une extrême prudence et avec des outils et des protections adaptés.

<u>Ressort de Torsion :</u> (Porte sectionnelle)

Pour détendre le ressort avec prudence, il faut effectuer plusieurs démarches suivantes :

- Prendre les deux barres de tension adaptées fournies avec la porte d'origine et les enfoncer dans les trous de manchon. (voir schéma 1)
- Dévisser les 2 vis de blocage
- Maintenir fermement les barres de tension de ø16 mm et procéder par quart de tour du bas vers le haut pour détendre le ressort. (voir schéma 2) 1 : ressort détendu et 2 : ressort tendu
- A chaque changement de barre de tension, s'assurer que l'autre est bien en prise dans le manchon.
- Effectuer les quarts de tour jusqu'à ce que le ressort n'ait plus aucune tension.
- Retirer les câbles
- Démonter les rails horizontaux et leurs suspentes
- Enlever les panneaux un par un, en commençant par le panneau du haut
- Dévisser l'huisserie

1 -

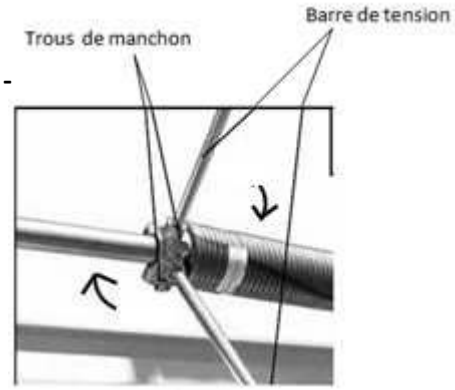

2 -

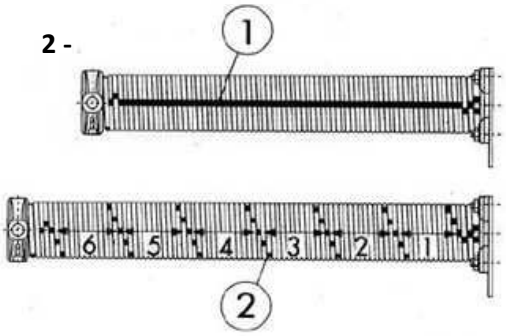

<u>Ressort de Traction :</u> (Porte sectionnelle)

- Ouvrir la porte et la bloquer pour l'empêcher de se refermer. Retirer la goupille de sécurité supérieure (1)
- Introduire une barre d'acier de 8 mm ou un tournevis dans le retour en demi-cercle de l'accroche ressort supérieur
- Sortir les ressorts des trous supérieur ou inférieur (2)
- Retirer la goupille de sécurité inférieure
- Répéter cette même opération pour le deuxième ressort de traction
- Démonter les rails horizontaux et leurs suspentes
- Enlever les panneaux un par un, en commençant par le panneau du haut
- Dévisser l'huisserie

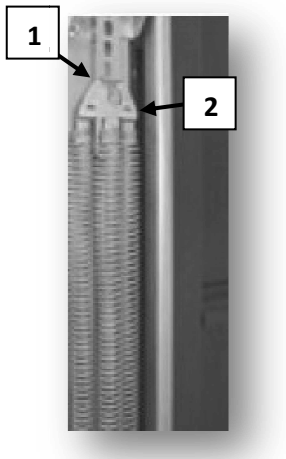

Ressort de traction : (porte basculante)

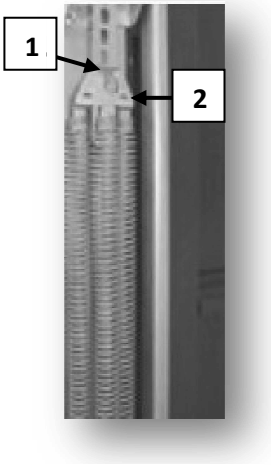

- Ouvrir la porte et la bloquer pour l'empêcher de se refermer. Retirer la goupille de sécurité supérieure (1)
- Introduire une barre d'acier de 8 mm ou un tournevis dans le retour en demi-cercle de l'accroche ressort supérieur.
- Sortir les ressorts des trous supérieur ou inférieur (2)
- Retirer la goupille de sécurité inférieure
- Répéter cette même opération pour le deuxième ressort de traction
- Fermer la porte manuellement pour qu'elle ne glisse pas
- Dévisser les rails si besoins et les rabattre sur la porte
- Dévisser l'huisserie de la maçonnerie

Porte latérale :

- Dévisser les vis des charnières métalliques avec les calles plastiques. Ceci permettra de libérer les panneaux (voir photo)
- Dégager les panneaux des rails
- Puis, les enlever comme montre la flèche sur le schéma du côté gauche
- Démonter huisserie

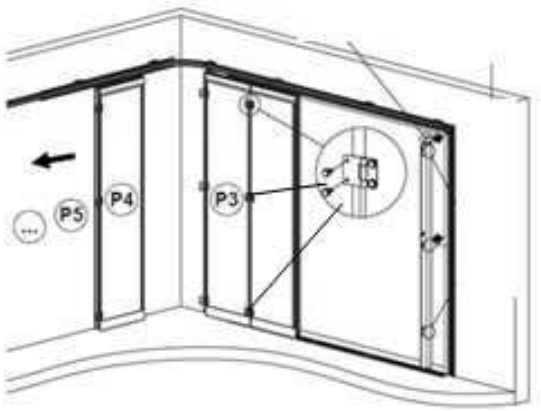

Porte battante et Porte de service :

- Dévisser les vis des charnières pour libérer la porte (voir photo)
- Puis retirer la porte
- Démonter huisserie

Porte enroulable :

- Dévisser et enlever le capot (voir photo 1)
- Dévisser les fixations sur l'axe d'enroulement (voir photo 2) pour libérer les lames de la porte
- Puis retirer les lames
- Démonter le coffre (3)
- Puis retirer les coulisses
- Démonter huisserie

1 -

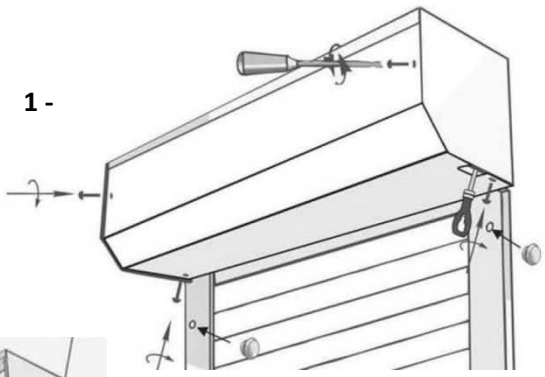

2 -

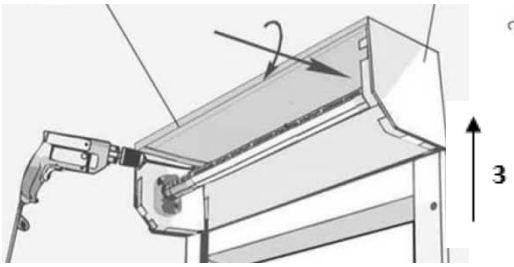

NOTICE DE PROGRAMMATIONS SIMPLIFIÉES

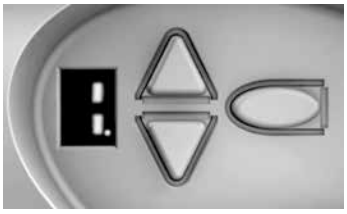

1. PROGRAMMATION DES FINS DE COURSE

Départ porte fermée

• Appuyer 3 secondes sur la touche ⬬ jusqu'à l'affichage du chiffre 3 qui clignote

• Appuyer en continu sur la touche ▲ jusqu'à l'ouverture désirée de la porte

• Appuyer une impulsion sur la touche ⬬ pour valider, le chiffre 4 clignote sur l'afficheur

• Appuyer en continu sur la touche ▼ jusqu'à la fermeture complète de la porte

• Appuyer une impulsion sur la touche ⬬ pour valider, le chiffre 0 apparaît fixe sur l'afficheur

• Appuyer une impulsion sur la touche ▲, la porte s'ouvre (attendre l'arrêt de la porte)

• Appuyer une nouvelle impulsion sur la touche ▲, la porte se ferme

• Etat de l'afficheur :

Fin de programmation - Si les conditions ne sont pas réunis, reprendre à l'étape 1.

Cas spécifique du Novoporte : pensez à la cale sous la courroie dans le rail

2. PROGRAMMATION EMETTEUR

· Appuyer une impulsion sur la touche ⬬, le chiffre 1 apparaît et clignote

· Appuyer 2 secondes sur la touche de l'émetteur

· Le point rouge sur l'afficheur clignote puis le chiffre 1 disparaît

Fin de programmation - Reprendre cette procédure pour toute autre programmation d'émetteur

3. EFFACEMENT DE LA MEMOIRE DES EMETTEURS

· Débranchez et rebranchez l'alimentation en appuyant simultanément sur le bouton ⬬

TRUCS ET ASTUCES POUR LA PORTE SECTIONNELLE ISO45

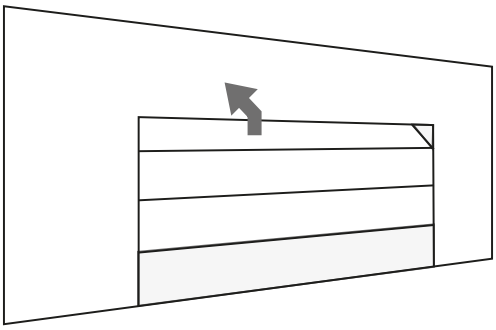

PROBLÈMES	QUE FAIRE ?
La porte est sale et grince.	Nettoyer les ressorts d'équilibrage. Graisser les ressort et les axes de galet avec du WD40 (Ne pas utiliser de graisse épaisse). Répéter cette opération 1 fois par an.
La porte est difficile à ouvrir et / ou retombe sous son propre poids.	- Vérifier les diagonales et les niveaux. - Ajuster l'équilibrage de la porte. Augmenter la tension des ressorts en leur ajoutant 1 ou 2 tours.
La porte est difficile à fermer.	- Vérifier les diagonales et les niveaux. - Ajuster l'équilibrage de la porte. Diminuer la tension des ressorts en leur enlevant 1 ou 2 tours.
La porte claque quand il y a du vent.	Vérifier le réglage des galets.
Le moteur ne plaque pas la porte.	Régler le galet haut. Refaire l'apprentissage du moteur.
Je ne comprends pas certaines étapes de montage ou de dépannage.	Consulter nos tutoriels et nos vidéos disponibles sur le site internet Novoferm.fr (Accès rapide => Coin du pro => Tutoriels) ou directement sur YouTube.